Serie S35 MF

Sección vertical

Cotas en mm

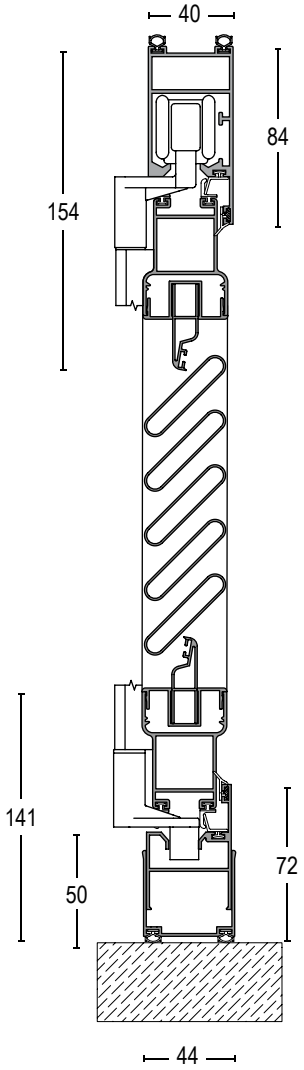

Guía superpuesta

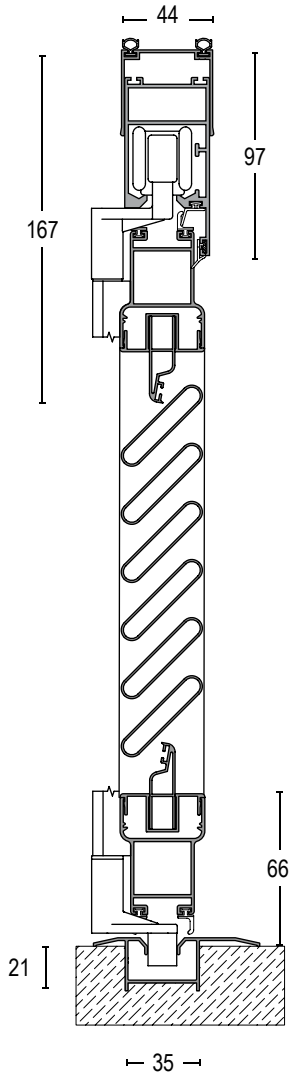

Guía empotrada

Características

- Serie con persiana mallorquina de lama fija; presenta doble junta de estanqueidad y nos permite la realización de cerramientos formando curva.

- La apertura de las hojas es interior o exterior, admitiendo, así mismo, la colocación de uno o varios parteluces.

- Con opción a marco inferior empotrado o superpuesto.

- Dispone de perfil compensador que cubre pequeños desniveles.

- Se le pueden acoplar manillas simples y cerradura de tres puntos.

- El accesorio está disponible en Blanco, Negro y, opcionalmente, en las mismas tonalidades que los perfiles.

- Presenta acabados lacados de la gama RAL Classic, anodizados y decorados imitación a madera.
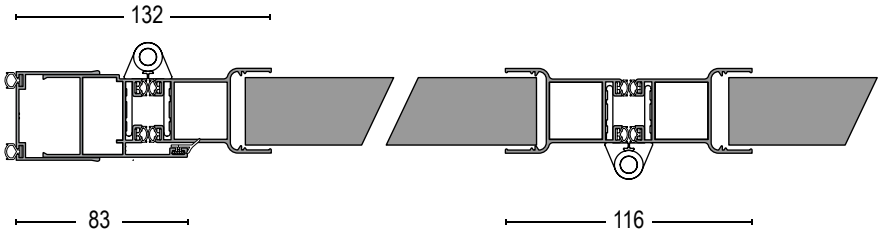
Sección horizontal